新島村役場庁舎内配置図

・・・関係機関には出来るだけ、直通番号にかけるようにお願いしてください。

平成27年4月1日現在

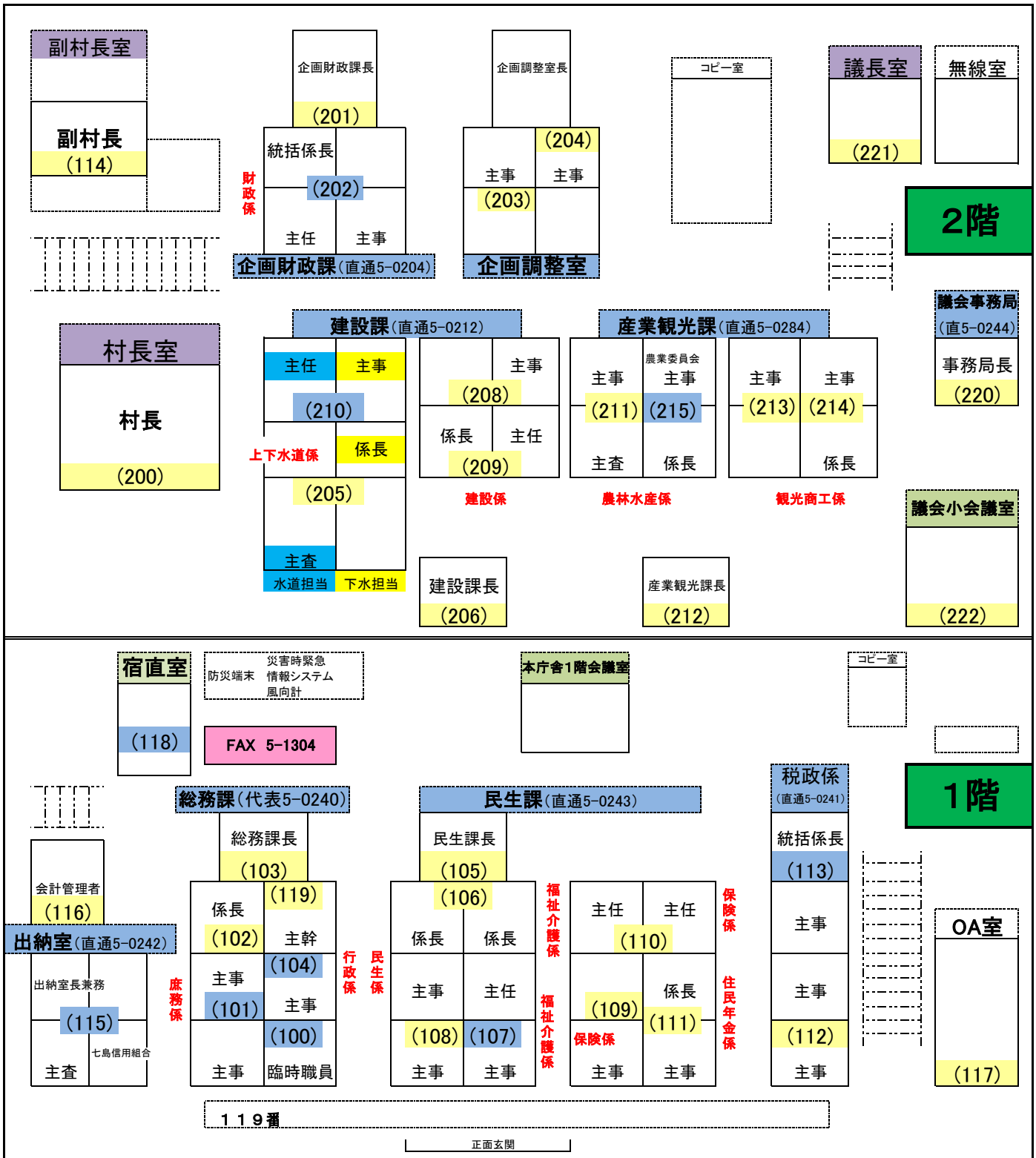

・・・直通番号にかけた場合

・・・内線番号

代表・直通電話番号

代表電話(総務課)	04992-5-0240	産業観光課	04992-5-0284
民生課	04992-5-0243	議会事務局	04992-5-0244
出納室	04992-5-0242	教育委員会	04992-5-0203
企画財政課	04992-5-0204		
税政係(1F)	04992-5-0241		
建設課	04992-5-0212		

※夜間は宿直室にすべての番号でつながります。(内線100・101の電話機で夜間モード切替ができます)詳しくは総務課で確認して下さい。